DS シリーズ

コンパクト固定式レーザバーコードスキャナ

読取図 P41

DS4800+DS6300 の性能をよりコンパクトに DS5100

DS5100 シリーズ

PROFINET PackTrack™ 対応 モデル　リニアモデル　オシレート モデル　サブゼロモデル

※サブゼロモデルについてはお問い合わせください

■特長

高性能読取

・800 スキャン / 秒
・最小分解能 0.2mm
・周囲光の影響を一切受けない
・革命的 ACR4™ 搭載で低コントラスト、低品質、高スキューコード読取改善！
・ユーザ選択可能マニュアルフォーカス機能搭載
・低温対応ヒータ内蔵サブゼロタイプあり！ (最高 -35℃まで動作可能)

モジュラーソリューション

・リニア・オシレーティングミラー内蔵モデル用意
・豊富な接続 - ネットワークオプション :
　イーサネット内蔵
　外部機器が不要な Fieldbus Ethernet/IP と PROFINET-IO 変換
　スイッチ搭載
　Ethernet Bus Connection (EBC) インターフェース
　ID-NET™ インターフェース
　PackTrack™ 対応 (-24XX)

便利な機能豊富

直感的な X-PRESS インターフェース
　モニタリングと診断用ディスプレイ
　日本語対応 Genius ソフトウェアで楽々設定
・コンパクトな形状 + 回転可能コネクタブロックでスペースが限られたところでも設置可能！
・他の DS シリーズとの相互運用性

DST(デジタル信号処理機能)

・低印字品質コードの読取向上
・読取エリア拡大

耐環境性

・1 年保証
・IP65

■仕様

	DS5100-X3XX	DS5100-X4XX
読取コード	JAN/EAN/UPC(アドオンコード含む), ITF, CODE39, CODE93, CODE128/GS1-128, CODABAR(NW7), GS1 DataBar Family, Pharmacode 等	
マルチラベル読取	1 同期フェーズで最大 10 種のコード	
最小分解能	0.20mm	
読取深度 (NB:0.5mm)	中距離 <-1XXX>:200 ～ 1,000mm / 長距離 <-2XXX>:300 ～ 1,400mm	
読取速度	800 スキャン / 秒	
スキャンパターン	リニア / オシレーティング	
光源 / レーザクラス	半導体レーザダイオード (630 ～ 680nm) / Class II- CDRH	
アパーチャ	65°	
電源電圧	DC10 ～ 30V	
消費電流	0.6A ～ 0.2A<-XX00 リニア >, 0.75A ～ 0.25A<-XX20 オシレート >	
通信インターフェース	Main RS232/RS422 (最高 115.2K bps) AUX RS232 (最高 115.2K bps) Main ID-NET™(最高 1Mbps) Ethernet/IP, Modbus TCP, Ethernet TCP/IP PROFINET-IO Class A	PROFINET-IO Class B EBC Technology (SC5000 のスレーブのみ)
入出力信号	同期信号入力 (1 点), プログラマブル入力 (1 点) プログラマブル出力 (2 点)	同期信号入力 (1 点)
パラメータ設定方法	Genius ユーティリティプログラム , シリアルホストモードプログラム ,XPRESS インターフェース	
動作モード	オンライン , シリアルオンライン , オートマチック , コンティニュアス , テスト , ベリファイア	
表示	LED 6 点 (Ready, Good, Trigger, Com, Status, Power On)	
保護構造	IP65	
耐振動 / 耐衝撃	1.5mm, 13 ～ 55Hz, 各方向 2 時間 / 30g, 11ms, 各方向 3 回	
温度 / 湿度 (動作時)	0 ～ 50℃ / 90% 以下 (但し結露無きこと) <標準> / -35 ～ 50℃ / 90% 以下 (但し結露無きこと) <サブゼロ>	
サイズ	101x104.2x42mm< リニア >/116.7x142.9x48.4mm< オシレート >	117.8x104.6x42mm< リニア >/125.8x143.3x48.4mm< オシレート >
重量	520g< リニア >/715g< オシレート >	550g< リニア >/745g< オシレート >

■外形寸法図

DS5100-X300 リニア SER+ETH

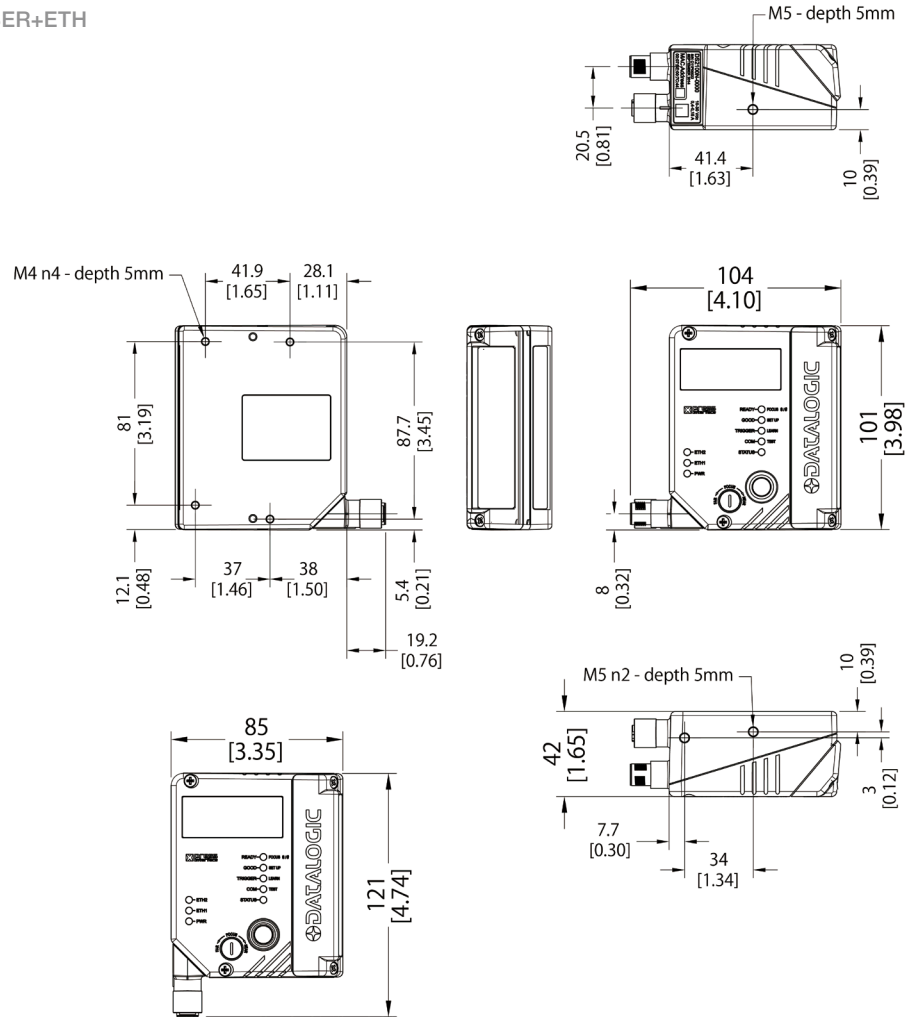

DS5100-X320 オシレート SER+ETH

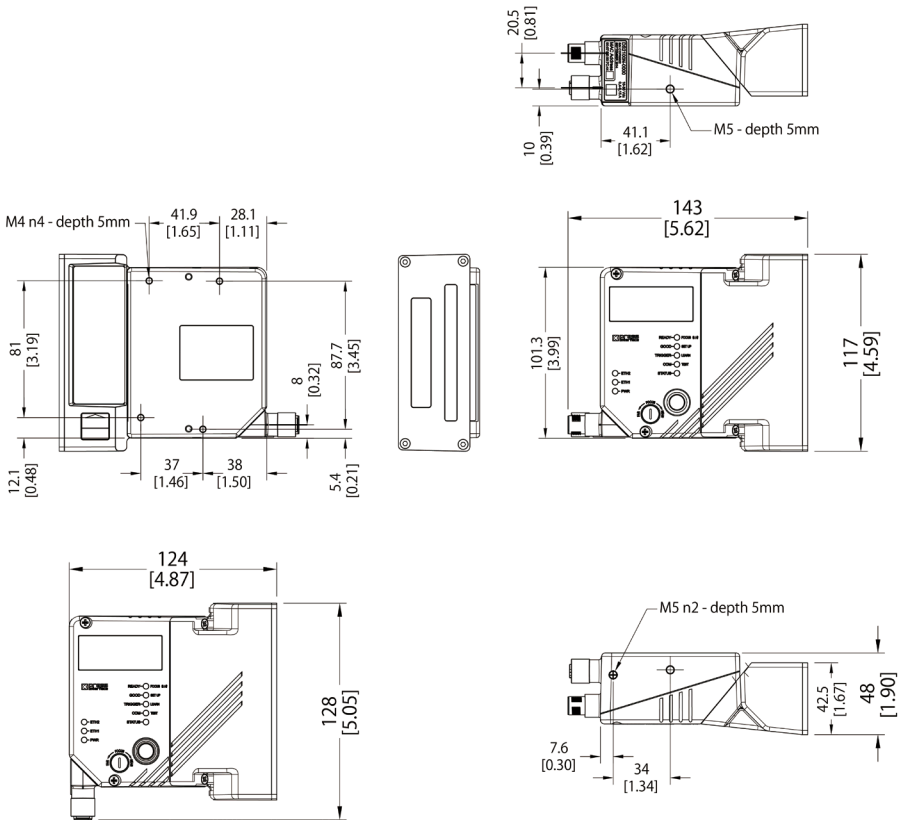

DS シリーズ

DS5100-2400 リニア PROFINET EBC

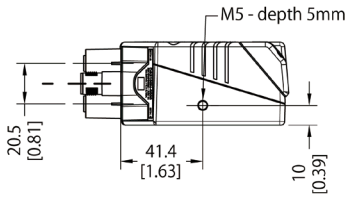

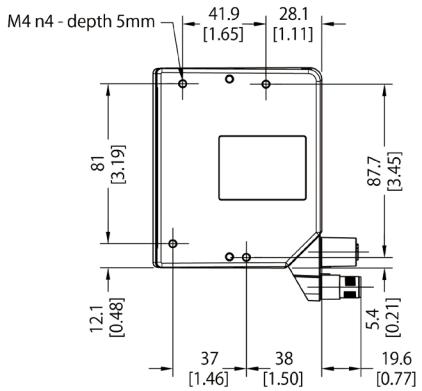

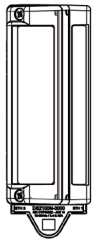

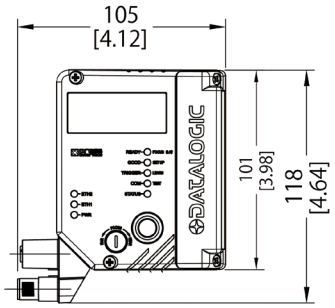

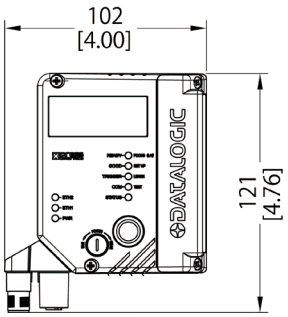

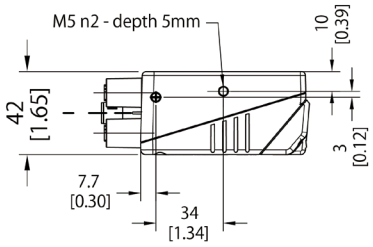

DS5100-2420 オシレート PROFINET EBC

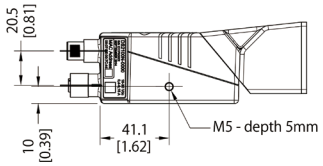

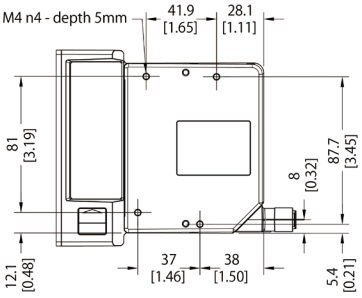

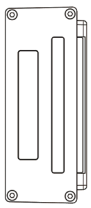

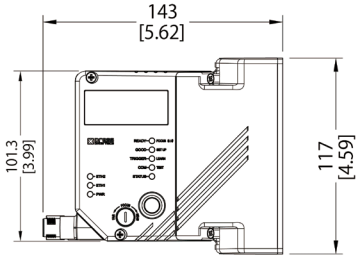

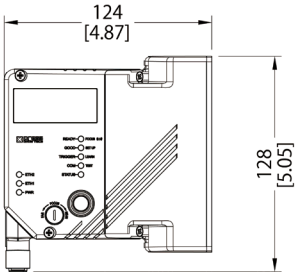

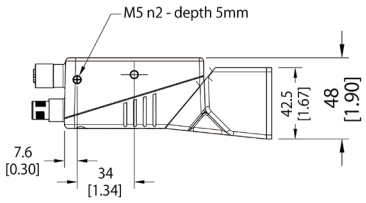

DS5100-XX00 リニアモデル用取付金具

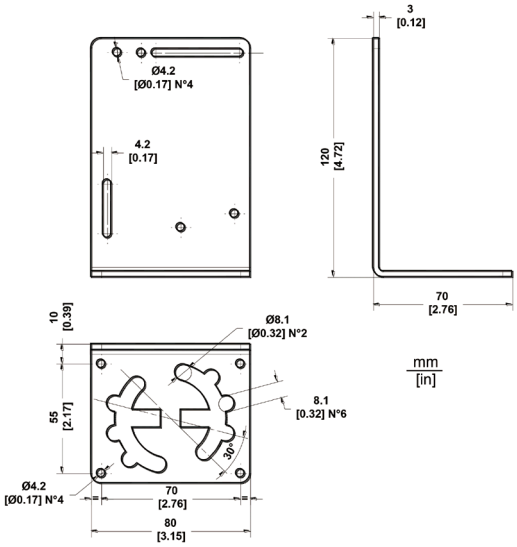

DS5100-XX20 オシレートモデル用取付金具

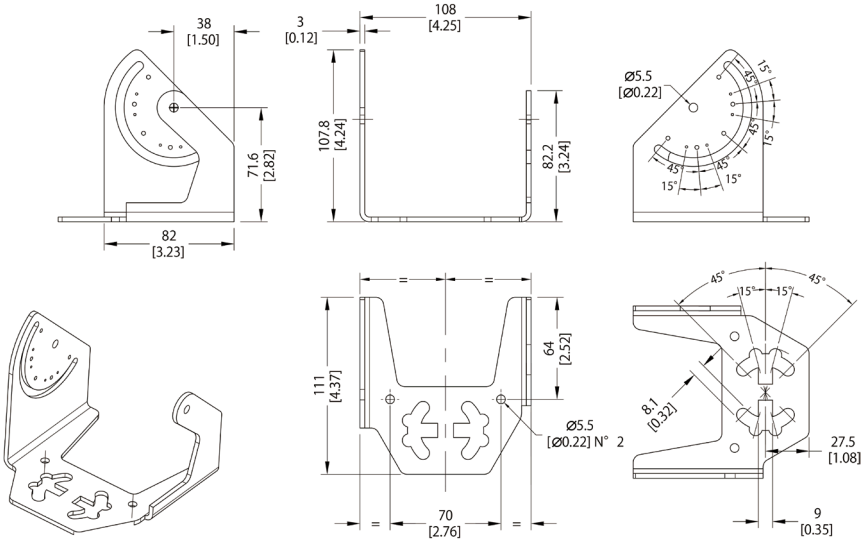

■型式

型式 (本体)	仕様	型式 (本体)	仕様
DS5100-1300	リニアスキャン ,SER+ETH 接続 , 中距離タイプ	DS5100-2320	オシレーティングミラー内蔵 ,SER+ETH 接続 , 長距離タイプ
DS5100-2300	リニアスキャン ,SER+ETH 接続 , 長距離タイプ	DS5100-2400	リニアスキャン ,PROFINET(EBC) 接続 ,PackTrack™ 対応長距離タイプ
DS5100-1320	オシレーティングミラー内蔵 ,SER+ETH 接続 , 中距離タイプ	DS5100-2420	オシレーティングミラー内蔵 ,PROFINET(EBC) 接続 ,PackTrack™ 対応長距離タイプ

型式 (別売)	仕様	型式 (別売)	仕様
93ACC1785	(GFC-40)105° 反射ミラー	93ACC1867	(GFC-400) 近接読取用反射ミラー < 角度調整機能内蔵 >
93A301076	(CBX100 All-In-One) BM100 付端子台ボックス	93ACC1808	(BM100) パラメータバックアップモジュール
93A301087	(CBX510) 高機能端子台 BOX	935750001	(SC5000-1000)PackTrack™ 用コントローラ , 標準タイプ
PWR480-IAS	480W 電源ボックス	PWR240-IAS	240W 電源ボックス
93A050071	SC5000-CBX510 用接続ケーブル	93ACC1770	(OEK-2)PackTrack™ 用エンコーダ
95A251380	(CS-A1-02-G03)PROFINET モデル用電源ケーブル 3m	95A251270	(CS-A1-02-G05)PROFINET モデル用電源ケーブル 5m
93A050058	(CAB-DS01-S)DS5100-X3XX CBX100 接続ケーブル 1m	93A050065	(ETH-M12-STR-1m) スレーブ間接続用コネクタケーブル (M12-M12) 1m
93A050059	(CAB-DS03-S)DS5100-X3XX CBX100 接続ケーブル 3m	93A050066	(ETH-M12-STR-3m) スレーブ間接続用コネクタケーブル (M12-M12) 3m
93A050060	(CAB-DS05-S)DS5100-X3XX CBX100 接続ケーブル 5m	93A050067	(ETH-M12-STR-5m) スレーブ間接続用コネクタケーブル (M12-M12) 5m
CAB-ETH-M03-JP	DS5100-X3XX Ethernet 接続用ケーブル 3m	CAB-ETH-M05-JP	DS5100-X3XX Ethernet 接続用ケーブル 5m

■ご注文例

DS5100 シリーズ	
RS232/RS422/ID-NET™	本体 (DS5100-X3X0)+ 別売端子台接続ボックス (CBX100 All-In-One)+ 別売 CBX 専用ケーブル (CAB-DS0X-S)
Ethernet	本体 (DS5100-X3X0)+ 別売端子台接続ボックス (CBX100 All-In-One)+ 別売 Ethernet 接続用コネクタケーブル (CAB-ETH-M0X-JP) + 別売 CBX 専用ケーブル (CAB-DS0X-S)
EBC	本体 (DS5100-X4X0)+ 別売端子台接続ボックス (CBX510)+ 別売 PackTrack™ 用コントローラ (SC5000-1000)+ 別売 SC5000-CBX510 接続用ケーブル (93A050071)+ 別売電源 (PWRXXX-IAS)+ 別売電源コネクタケーブル (CS-A1-02-G0X)+ 別売スレーブ間接続用コネクタケーブル (ETH-M12-STR-Xm)+ 別売マスタースレーブ間接続用コネクタケーブル (ETH-M12-90-0X)+ 別売 Ethernet 接続用コネクタケーブル (CAB-ETH-M0X-JP)
EBC(PackTrack™)	本体 (DS5100-X4X0)+ 別売端子台接続ボックス (CBX510)+ 別売 PackTrack™ 用コントローラ (SC5000-1000)+ 別売 SC5000-CBX510 接続用ケーブル (93A050071)+ 別売電源 (PWRXXX-IAS)+ 別売電源コネクタケーブル (CS-A1-02-G0X)+ 別売スレーブ間接続用コネクタケーブル (ETH-M12-STR-Xm)+ 別売マスタースレーブ間接続用コネクタケーブル (ETH-M12-90-0X)+ 別売 Ethernet 接続用コネクタケーブル (CAB-ETH-M0X-JP)+ 別売 PackTrack™ エンコーダ (OEK-2)

■アプリケーション例
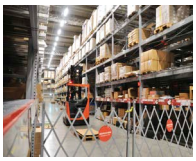
・物流センターの入荷 / 出荷、物流倉庫管理、自動倉庫、パレット追跡、荷造り、自動包装機械、フォークリフト読取
・製造フロアの WIP/ コンポーネント追跡、品質管理、ピッキング